P2005 RK 04/05 F

Appareil de pose pneumatique pour écrous noyés

RIVKLE®

P2005

- ✔ Ergonomique
- ✔ Robuste
- ✔ Rapide
- ✔ Pratique

BÖLLHOFF

QUALITE ISO 9001:2000 ISO 14001 ISO/TS 16949 CERTIFIEE

P2005 - *Appareil de pose pneumatique pour écrous noyés* RIVKLE®

Présentation

Pour garantir le succès de l'assemblage sur vos productions, nous avons mis au point un outil flexible, ergonomique et robuste qui s'adapte parfaitement à votre environnement.

P2005, le tout dernier appareil de pose oléo-pneumatique de la gamme BÖLLHOFF vous permet de sertir encore plus facilement **vos écrous noyés RIVKLE® de M3 à M12**.

Rapide

Pratique

Robuste

Ergonomique

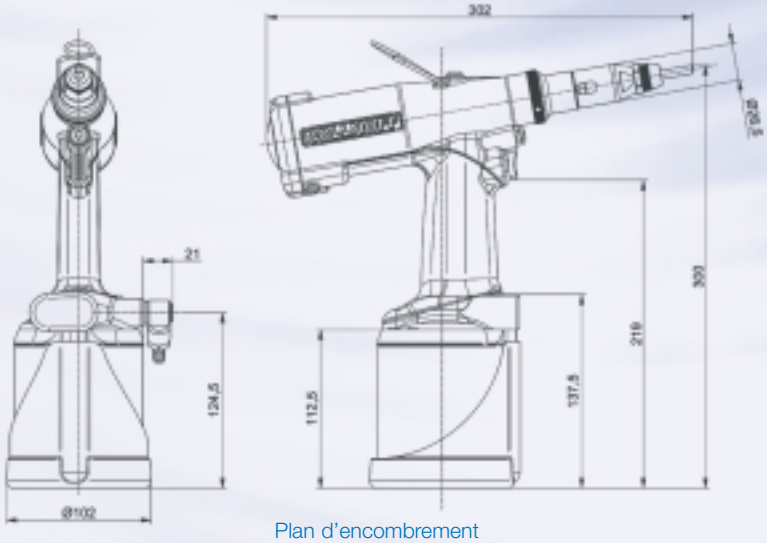

Plan d'encombrement

Caractéristiques techniques

Capacité de pose :	RIVKLE® M3 à M12 acier
Course maxi :	7 mm
Effort de pose max	21kN
Pression d'utilisation :	5,5 bars mini à 7 maxi
Poids :	2,6 kg
Consommation d'air :	8 l maxi par cycle
Niveau sonore :	< à 72 dB (A)
Temps de cycle :	environ 10 RIVKLE® / min
Conforme aux normes CE	
Garantie :	1 an

BÖLLHOFF

P2005 - *Appareil de pose pneumatique pour écrous noyés* RIVKLE®

Conditionnement

Le **P2005** est livré dans une mallette de protection incluant :

- une notice d'utilisation
- les clés de réglage
- une burette d'huile

Réf : 23615501000/00

Outillage livré sur demande.

Outillage pour la pose

RIVKLE®		
	Tige de traction	Enclume
MXX*	236 113 XX* 020	236 113 XX* 030
M12	236 153 12 020	236 153 12 030

*XX : Ø de 03 à 10 - Exemple : 06 pour M6

Possibilité d'utiliser des vis du commerce

RIVKLE® Goujons	
Tige de traction	Enclume
376 113 XX** 020	376 113 XX** 030

**Uniquement de M5 à M8.

Options

Déflecteur d'air pour une ergonomie optimale
Réf : 23615500301/00

Protection plastique clipsable
Réf : 23615500302/00

Autres solutions d'assemblage disponibles dans la gamme

La pertinence du choix de l'outil de pose par rapport à l'application conditionne le niveau de qualité et l'optimisation du coût. Contactez dès maintenant un conseiller BÖLLHOFF.

Gamme d'appareils manuels

P803 pour pose à la pression M3-M8

EPK Compact intégrant le contrôle qualité

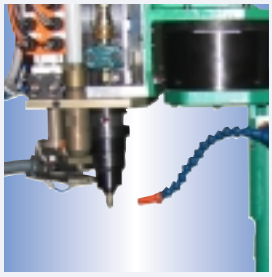

Pose automatique et semi-automatique

Böllhoff international

Europe de l'Ouest
Bollhoff Otalu s.a. - La Ravoire / France
Bollhoff Usinec s.a. - Gretz-Armainvilliers / France
Bollhoff S.P.R.L. - Aalst / Belgique
Bollhoff s.r.l. - Milan / Italie
Bollhoff s.a. - Madrid / Espagne

Europe du Nord
Wilhem Böllhoff GmbH & Co.KG - Bielefeld / Allemagne
Agences : Bielefeld, Braunschweig, Burgau, Dormagen,
Leipzig, Munich, Nuremberg et Stuttgart / Allemagne
Böllhoff Verbindungstechnik GmbH - Bielefeld / Allemagne
Böllhoff Systemtechnik - Bielefeld / Allemagne
Böllhoff Schraubtechnik GmbH - Bielefeld / Allemagne
Böllhoff Produktion GmbH & Co.KG - Bielefeld, Sonnewalde / Allemagne
Bollhoff Fastenings Ltd. - Birmingham / Grande Bretagne

Europe de l'Est
Böllhoff GmbH - Linz / Autriche
Böllhoff Kft - Székesfehérvá / Hongrie
Böllhoff s. r. o. - Prague / Tchéquie
Böllhoff s.r.l. - Bihor / Roumanie
Bimex-Böllhoff* - Lancut et Lipno / Pologne
Böllhoff-000* / Russie

Amérique du Nord
Bollhoff RIVNUT® Inc. - Kendallville - Indiana / USA
Bollhoff Inc. - Ontarion - Canada
Bollhoff S.A. de C.V. - Mexico / Mexique

Amérique du Sud
Bollhoff Adm. e Part. Ltda. - Jundiaí / Brésil
Bollhoff Service Center Ltda. - São Paulo, Porto Allegre, Curitiba / Brésil
Arquimedes Participacoes S.A - Jundiaí / Brésil
Bollhoff Neumayer Industrial Ltda.* - Jundiaí / Brésil
Bollhoff SA - Buenos Aires / Argentine

Afrique
Bollhoff (Pty) Ltd. - Centurion - Afrique du Sud

Asie du Sud Est
Böllhoff fastening Ltd, Wuxi, Chine

*Joint-Ventures

Et partout dans le monde un réseau d'agents et de partenaires.

Conception / Réalisation TRIVI

BÖLLHOFF

Bollhoff Otalu s.a. Techniques et composants d'assemblage . Rue Archimède . Z.I. de l'Albanne . B.P. 68 . F-73493 La Ravoire cedex.
Tél. 04 79 96 70 00 . Fax 04 79 96 70 11 . www.bollhoff.com/fr . E-mail : info_fr@bollhoff.com

BÖLLHOFF